GPC - C Tipi Angrenajlı Presler

GPC - C Type Greared Eccentric Presses

GERMAK
MAKİNA SAN. TİC. LTD. ŞTİ.

STANDART ÖZELLİKLER

- Çelik konstrüksiyon takviyeli gövde
- Pnömatik kavrama-fren
- 6 Yüzeyden yataklanmış koç
- Ayarlanabilir strok
- Tam otomatik gres yağlama sistemi
- PLC kontrol sistemi
- Koçta balansiyer piston
- Dokunmatik LCD ekran
- Aşırı yük hidrolik sigortası
- El kontrollü koç ayarı
- Kapalı yağ haznesinde dişli grubu
- Fotoselli koruma perdesi
- Çift bobinli emniyet valfi
- Motor ters hareketi
- CE emniyet direktiflerine uygun

STANDARD FEATURES

- *Steel construction body*
- *Pneumatic clutch and brake system*
- *6 Guides slide system*
- *Adjustable stroke*
- *Full automatic center grease oil circulation*
- *PLC control system*
- *Stabilizer system on ram*
- *Touch LCD screen*
- *Hydraulic overload system*
- *Manuel ram setup*
- *Gear system in oil bath*
- *Photo cell safety guard*
- *Press safety valves*
- *Motor reverse motion*
- *Conformity with CE directives*

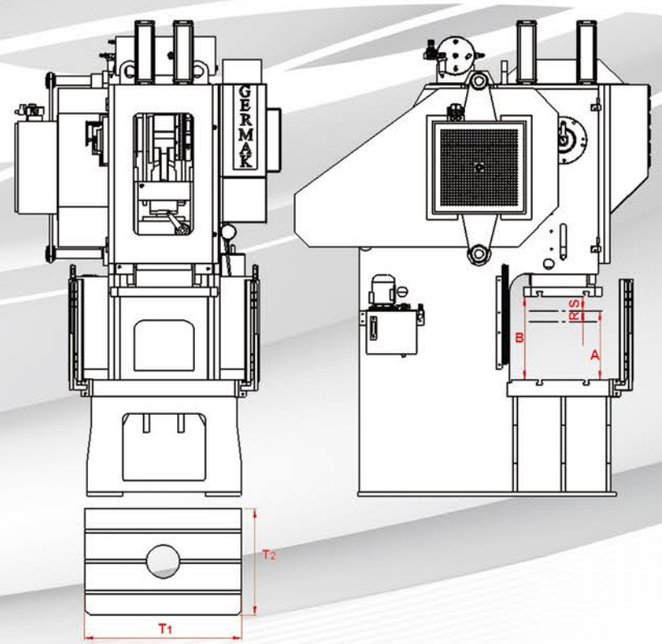

İSTEĞE BAĞLI AKSESUARLAR

- Hız kontrol ünitesi
- Yedek plaka
- Alt çıkarıcı yastık
- Isıl işlemli çelik gövde

OPTIONAL ACCESSORIES

- *Inverter for speed control*
- *Extra table plate*
- *Cushion unit (Pneumatic)*
- *Heat treated steel body*

Teknik Bilgiler Technical Data Tip	Basınç Pressure Ton	Devir Cycle dev / dak	Strok Ayarı Stroke Adjustment (S) mm	Bağlanan Maks. Kalıp Yüksekliği (A) Max. Mold Height (mm)	Masa Koç Mesafesi Table-Ram Distance (B) mm	Reglaj Mesafesi Reglaj Dimensions (R) mm	Masa Ebadı Table Dimensions (T1) mm (T2)	Motor Gücü Motor Power kw	Motor Hızı Motor Speed dev/ dak
GPC 45	45	65	5 - 90	260	350	70	660 x 460	4	1450
GPC 60	60	60	5 - 105	270	375	70	720 x 530	5.5	1450
GPC 80	80	60	5 - 115	285	400	70	820 x 580	7.5	1450
GPC 100	100	55	10 - 130	320	450	80	900 x 650	7.5	1450
GPC 125	125	55	10 - 140	335	475	80	1000 x 700	11	1450
GPC 160	160	50	10 - 150	350	500	90	1100 x 750	11	1450
GPC 200	200	45	20 - 170	380	550	90	1150 x 800	15	1450
GPC 250	250	45	20 - 190	410	600	100	1200 x 850	18.5	1450